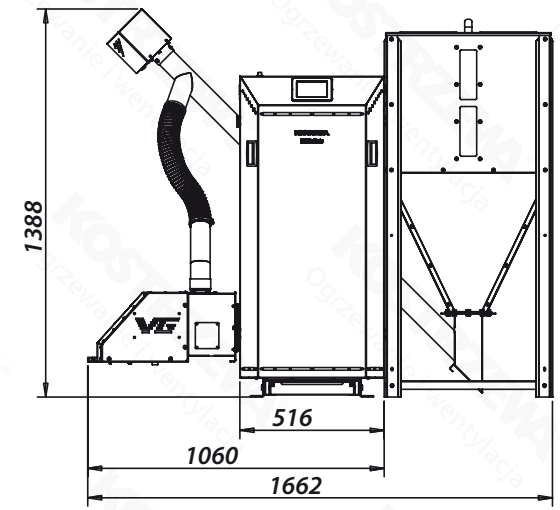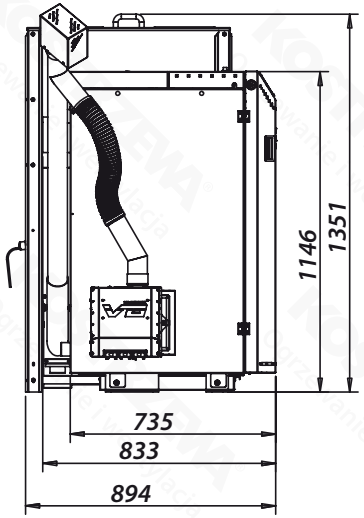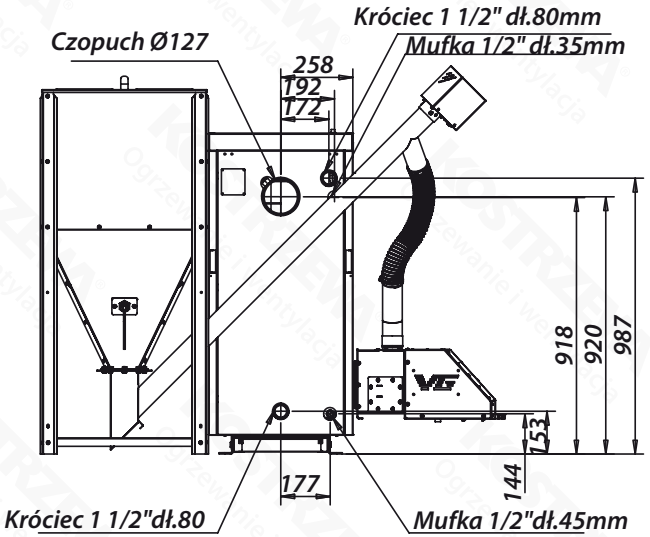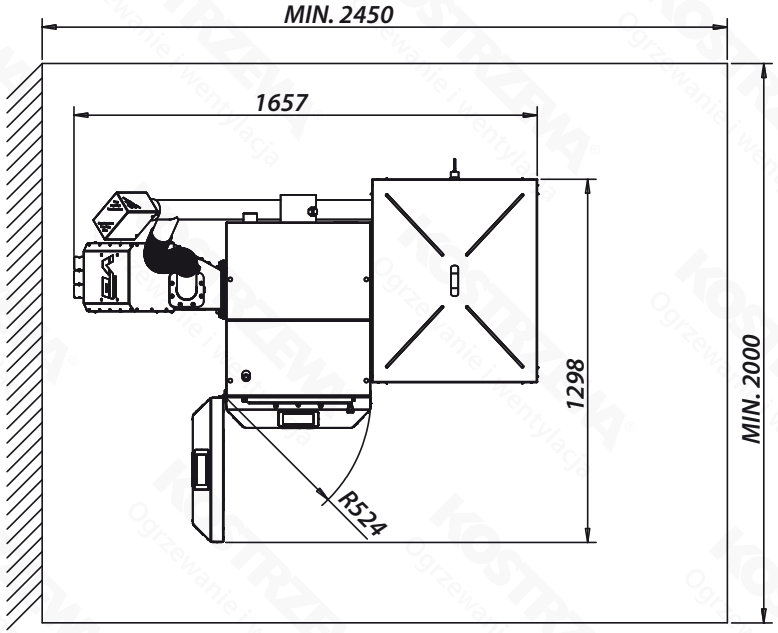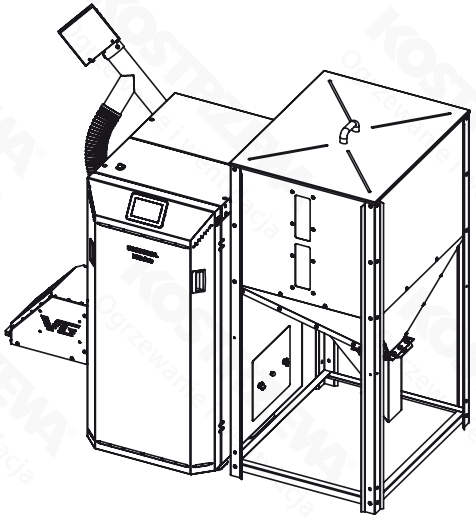Gabaryty - EEI Pellets **10**